下部ベースには脱輪防止構造の1本レールを組込んでいます。また両端には車輪止めがついており安全性が良く移動もスムーズです。(床固定可能)

錠付の移動ベースを使用することで、前列書庫を固定できるので密閉保管が可能です。また後列エンドの書庫はフルオープンドアで施錠できます。

## QUWALL(クウォール)スライド書庫

**RW・RGタイプの収納庫と組み合わせて お使いいただけるスライド書庫です。**

スペースコストの上昇・情報の氾濫そして快適性の追求といったオフィス環境の変化に対応するのがこのスライド書庫です。

- 前列の移動用書庫を左右に動かすことによって、後列の固定用書庫の出し入れが自由に行えます。壁面を二重・三重に活用できるので、スペースの最大利用が可能となります。
- 資料を大量に収納できるため資料の集中管理が可能となり、オフィス環境が著しく改善されます。また設置後の追加も可能です。
- 列数は前列・後列を設置する2列タイプと前列・中列・後列を設置する3列タイプがあり、収納物やスペースに応じたレイアウトが可能です。
- 後列固定本体は、前列の書庫が扉がわりになりますので、オープン書庫をご使用ください。(エンド部本体にフルオープンドアを取付けできます。)
- 前列移動用書庫には、両開き書庫・引出し書庫等組合わせて使用することができます。

### スライド書庫　寸法図

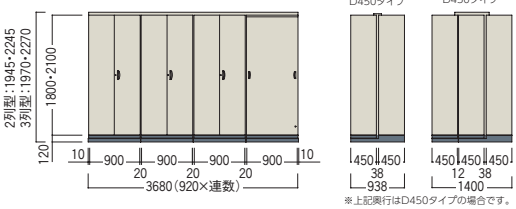


※上記奥行はD450タイプの場合です。

### ■RW45(D450)2列5連型・フルオープンドア仕様

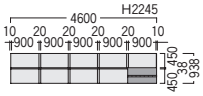


| | | |
|---|---|---|
| RW45-21H | 両開き書庫 | ×4 |
| RW45-21K | オープン書庫 | ×5 |
| RW-FOD21 | フルオープンドア | ×1 |
| RG-2KB4545 | 2列用固定ベース(D450+D450) | ×5 |
| RG-2RSJ | 2列用レールセット(中用) | ×4 |
| RG-2RSE | 2列用レールセット(端用) | ×1 |
| RG-MB45 | 移動ベース(錠無・D450) | ×3 |
| RG-SB45 | 移動ベース(錠付・D450) | ×1 |
| RW-SP21 | 目地板 | ×4 |

**セット価格　¥1,211,100**

### ■クウォール／スライド書庫システム展開図

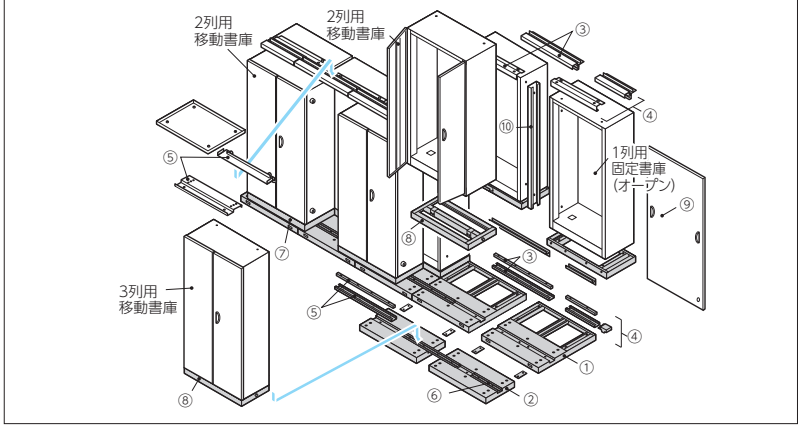


### ●スライド書庫 部材表(RG／RWタイプ共通)

| タイプ | | 商品コード | 品番 | 価格 |
|---|---|---|---|---|
| ① 2列用固定ベース | D400用(D400+D400) | 52-1909-0 | RG-2KB4040 | ¥45,700 |
| | D450用(D450+D450) | 52-1911-0 | RG-2KB4545 | ¥45,900 |
| | D500用(D500+D500) | 52-1913-0 | RG-2KB5050 | ¥47,300 |
| ② 3列用固定ベース | D400用(D400) | 52-1910-0 | RG-3KB40 | ¥28,000 |
| | D450用(D450) | 52-1912-0 | RG-3KB45 | ¥28,200 |
| | D500用(D500) | 52-1914-0 | RG-3KB50 | ¥29,200 |
| ③ 2列用レールセット(中用) | D400／450／500共通 | 52-1915-0 | RG-2RSJ | ¥22,500 |
| ④ 2列用レールセット(端用) | D400／450／500共通 | 52-1916-0 | RG-2RSE | ¥25,400 |
| ⑤ 3列用レールセット(中用) | D400／450／500共通 | 52-1917-0 | RG-3RSJ | ¥28,200 |
| ⑥ 3列用レールセット(端用) | D400／450／500共通 | 52-1918-0 | RG-3RSE | ¥20,100 |
| ⑦ 移動ベース(錠なし) | D400用(D400) | 52-1919-0 | RG-MB40 | ¥20,400 |
| | D450用(D450) | 52-1921-0 | RG-MB45 | ¥20,600 |
| | D500用(D500) | 52-1923-0 | RG-MB50 | ¥21,600 |
| ⑧ 移動ベース(錠付) | D400用(D400) | 52-1920-0 | RG-SB40 | ¥24,700 |
| | D450用(D450) | 52-1922-0 | RG-SB45 | ¥24,900 |
| | D500用(D500) | 52-1924-0 | RG-SB50 | ¥25,800 |

⑩目地板 (後列の書庫内のスキ間を埋めるのに使用します。)

| H | RGタイプ(ニューグレー) | | | RWタイプ(ホワイト) | | |
|---|---|---|---|---|---|---|
| 1800用 | 52-1927-0 | RG-SP18 | ¥3,300 | 52-1931-0 | RW-SP18 | ¥3,300 |
| 2100用 | 52-1928-0 | RG-SP21 | ¥3,900 | 52-1932-0 | RW-SP21 | ¥3,900 |

### ⑨フルオープンドア

後列の固定書庫(オープン書庫)を目隠し、施錠するドアです。錠付の移動ベースと併用で密閉保管ができます。また、後列奥行内寸が最大まで活用できます。

**●RGタイプ(ニューグレー)・錠付**

| | | | |
|---|---|---|---|
| H1800用 | 52-1925-0 | RG-FOD18 | ¥42,300 |
| H2100用 | 52-1926-0 | RG-FOD21 | ¥44,300 |

**●RWタイプ(ホワイト)・錠付**

| | | | |
|---|---|---|---|
| H1800用 | 52-1929-0 | RW-FOD18 | ¥42,300 |
| H2100用 | 52-1930-0 | RW-FOD21 | ¥44,300 |

### ●床固定金具(オプション) ➔P430

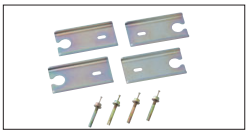

床とベースを金具で固定、転倒防止に役立ちます。

52-1382-0　RG-YK　¥4,800

材質／スチール ●0.5kg ●アンカーボルト付(4ヶ1組)